CONFIDENTIAL

DRW. NO.	Sheet. No.
A115712-001	/

記号x数	変更内容 REVISION DESCRIPTION	承認	検図	担当	年月日	変更通知書No.
B x 4	Dimension change	T. Ito	S. Sato	S. Matsuda	14/05/01	M127889
C x						
D x						
E x						
F x						

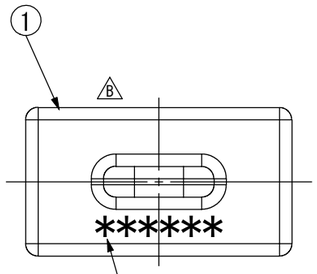

DATE CODE : 6 DIGIT
(2 DIGIT YEAR, 2 DIGIT MONTH, 2 DIGIT DAY)

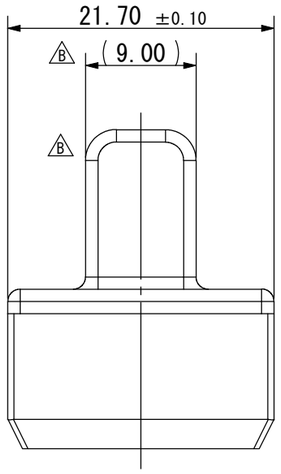

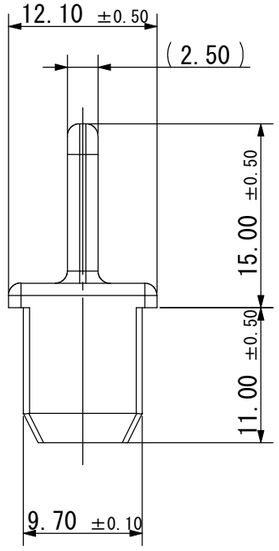

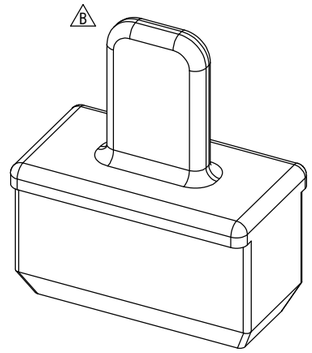

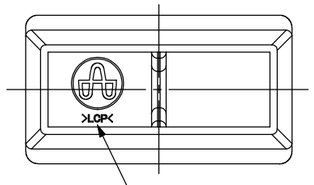

YAMAICHI mark
Material name

部品番号 ITEM	部品名 DESCRIPTION	個数 QNT.	材質・寸法 METERIAL	記事 CONTENT
1	ダストキャップ Dust cap	1	LCP(導電樹脂) Conductive resin	色:黒色、UL94 V-0材 Color:Black、UL94 V-0 material

RoHS compliant

指定外公差 ±0.3
Tolerances ±0.3 unless otherwise specified.
( )寸法は参考値 ( )Reference value.

尺度 SCALE	2/1	承認 APP.	承認 APP.	検図 CHK.	製図 DRW.	設計 DSGN.
単位 DIMENSION	mm	14/04/07	14/04/04	14/04/03	14/04/03	14/04/03
三角図法 3RD. ANGLE PROJECTION		T. Ito	S. Sato	M. Hisaishi	S. Matsuda	S. Matsuda

山一電機株式会社
YAMAICHI ELECTRONICS Co.,Ltd.

分類(CLASS) CFP4 dust cap
名称(TITLE) CN121D-056-0003
図番(DRW. NO.) A115712-001
Sheet No. /
REV. B

A3-A1-SW007